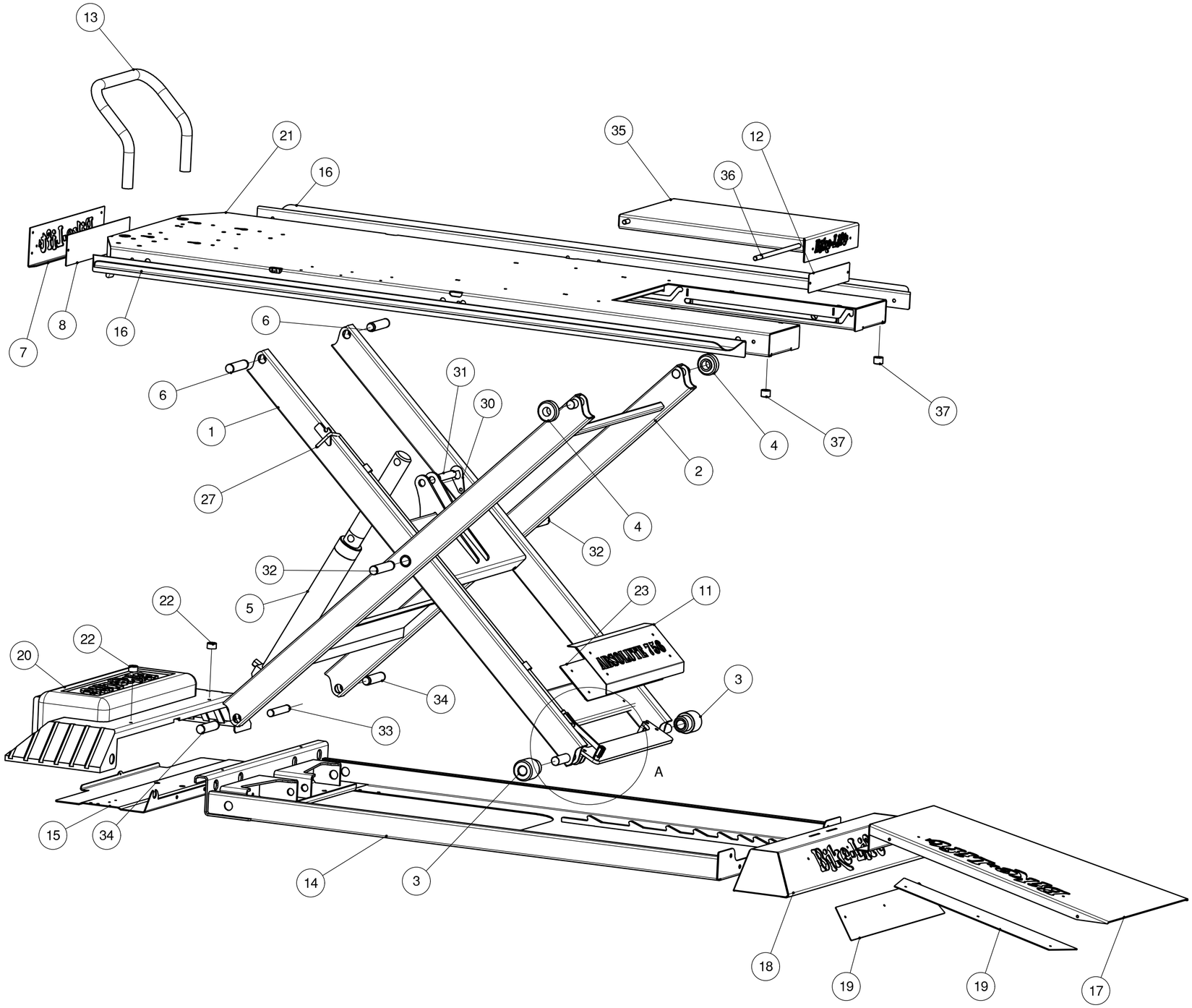

A (0,3:1)

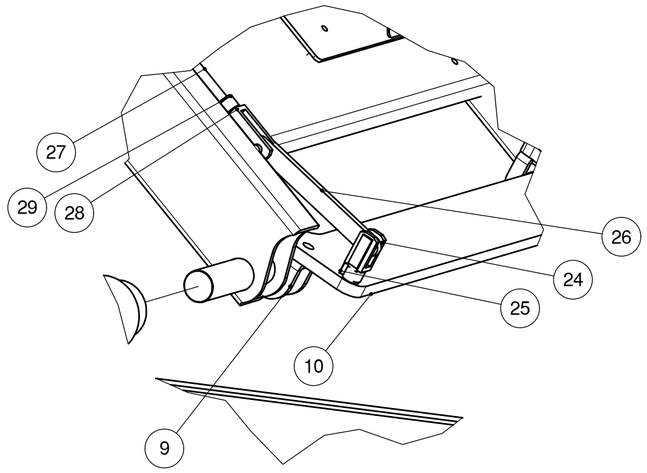

EL.	CODICE	DISEGNO	DESCRIZIONE	QTÀ	MATERIALE
37	412310002400	P030305100	SPESSORE ALTO PIANALE	2	PVC NERO Ø20 mm
36	111102019400	P030303700	PERNO GATE 516	1	TONDO Ø12 mm
35	112299015400	G010024700	ASSIEME SALDATO GATE MAX-516	1	
34	111102008400	P030030000	PERNO INFERIORE GAMBE 756	2	TONDO Ø25 mm
33	111102002100	P030030100	PERNO INFERIORE CILINDRO	1	TONDO Ø20 mm
32	111102001801	P030030300	PERNO CENTRALE GAMBE 756	2	TONDO Ø25 mm
31	111102015601	P030023600	PERNO UNIVERSALE ALTO CILINDRO	1	TONDO TRAF. Ø20 mm
30	111103100101	P010099500	BLOCCO PERNO ALTO CILINDRO	1	LAMIERA SP. 30/10 S235
29	11110301000400		GUAINA FORCELLA LUNGA	1	
28	510301000100		FORCELLA LUNGA SICURA	1	
27	111102007500	P0303030400	ASTA DI SICUREZZA	1	TONDO Ø8 mm
26	111103027300		LEVA COLLEGAMENTO FORCELLE	1	LAM. 60/10 S235
25	510301000300		GUAINA PICCOLA FORCELLA	1	
24	5103010002000		FORCELLA PICCOLA SICURA	1	
23	111103000106	P010098100	SOTTOSCRITTA MAX 516	1	LAMIERA SP. 10/10 S235
22	412310002500	P030305000	SPESSORE BASSO BASE	2	PVC NERO Ø20 mm
21	112299014400	G010023900	ASSIEME PIANALE ABSOLUTE GATE 756	1	
20	4121110000100	P040010000	CARTER POSTERIORE SOLLEVATORE	1	PLASTICA NERA
19	111103080401	P010057000	SOTTOSCRITTA LOGO B-L SU BASE	2	LAMIERA SP. 10/10 S235
18	112299019000	G010019000	ASSIEME LAMIERA FRONTALE BIKE	1	
17	112299007300	G010012000	ASSIEME SALDATO RAMPA C-756	1	LAMIERA SP. 30/10 S235
16	111103091800	P010065400	ALI DI PROTEZIONE CG 756 L=2100	2	LAMIERA SP. 25/10 S235
15	111103066504	P010015301	SUPPORTO MOTORE BASAMENTO ABSOLUTE	1	LAMIERA SP. 25/10 S235
14	112299010900	G010020500	ASSIEME SALD. BASAMENTO ABSOLUTE-MASTER	1	
13	111101006600		TUBO FERMARUOTA	1	TUBO Ø30x2 mm
12	111103096701	P010076000	SOTTOSCRITTA BIKE GATE	1	LAMIERA SP. 20/10 S235
11	111103095600	P010076100	SOVRASCRITTA ABSOLUTE 756 DA RIVETTARE	1	LAMIERA SP. 15/10 S235
10	111103086100	P010063000	SICURA PER C-756	1	LAMIERA SP. 100/10 S235
9	111103068800	P010051900	ATTACCO SICURA PER PERNO GAMBE D.25	2	LAMIERA SP. 50/10 S235
8	111103084800	P010056000	SOTTOSCRITTA PIANALE C-756	1	LAMIERA SP. 20/10 S235
7	111103084900	P010049700	LAMIERA FRONTALINO BIKE-LIFT	1	LAMIERA SP. 30/10 S235
6	111102008300		PERNO SUPERIORE GAMBE 756	2	TONDO Ø25 mm
5	62050007000	A100004700	CILINDRO AG-756	1	
4	412310003000	P040002700	RUOTA SUP. GARDEN/ABSOLUTE 756	2	PVC NERO Ø60 mm
3	412310003100	P040002600	RUOTA INF. GARDEN/ABSOLUTE 756	2	PVC NERO Ø60 mm
2	112299014500	G010024000	ASSIEME SALD. GAMBA EST. ABSOLUTE 756 NEW	1	
1	112299005400	G010010200	ASSIEME SALD. GAMBA INT. C-756	1	

REV.	DATA	MODIFICA	FIRMA
00			

DENOMINAZIONE
ESPLOSO AG-756 GATE SCORREVOLE

ASSIEME

Bike-Lift® EUROPE S.r.l.

MATERIALE

kg 234,81

TOLLERANZE NON INDICATE: H13 - h13
SCOST. AMMESSO SUGLI ANGOLI: ± 10°

TRATTAMENTO

VERNICIATURA

FORMATO A2 | SCALA 1:9 | DATA 01/06/17 | DISEGNO N. C020003300

PROPRIETA' RISERVATA: E' VIETATA LA RIPRODUZIONE E L'UTILIZZO DA PARTE DI TERZI SENZA LA NOSTRA AUTORIZZAZIONE

CONTROLLATO DA

DISEGNATO DA Filippo B.

CODICE N.